Монтажни схеми
М 1:50

Стоманобетонен фундамент
със замонолитена стоманена планка

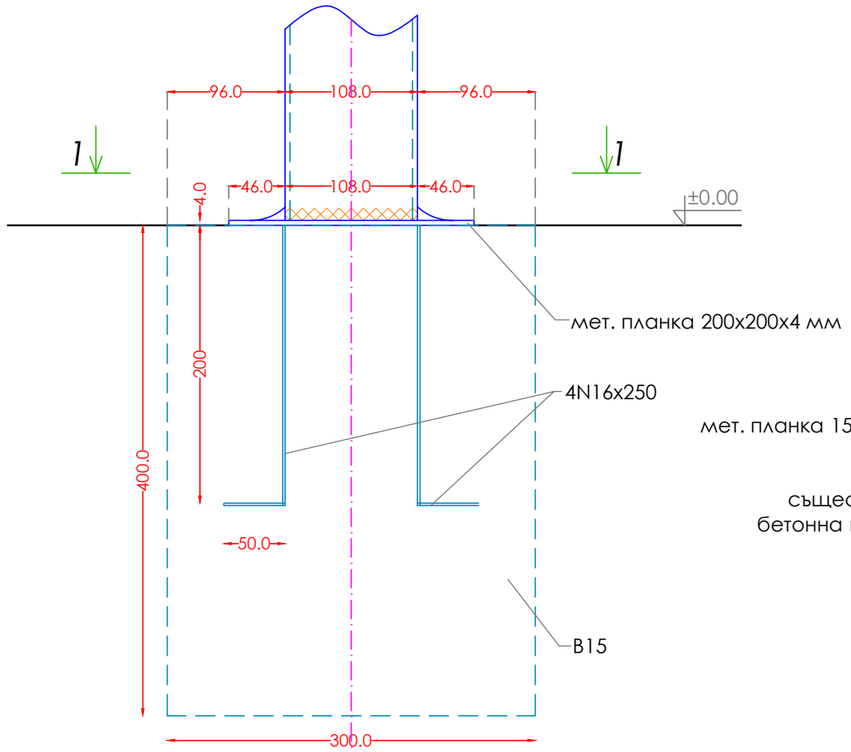

1 - 1

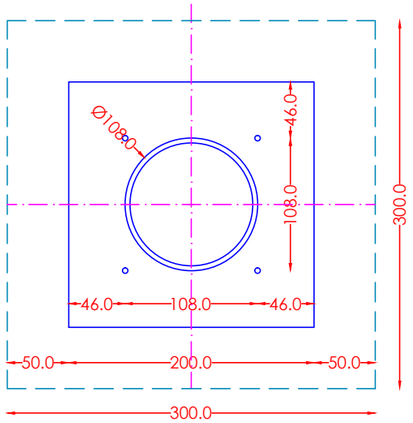

ЗАБЕЛЕЖКИ:
1. Материали:
- бетон клас B15; - бетон клас B10 - подложен; - стомана клас A I - Ф, AIII - N.
- стомана за стоманени конструкции по БДС 6896 - 68 (S 235, клас EN 10025 - 27;
- електроди E46 по БДС 5517 - 77(E 38 0 RR12);
2. Всички размери са в милиметри!

Връзка с анкерни болтове
към бетонна настилка

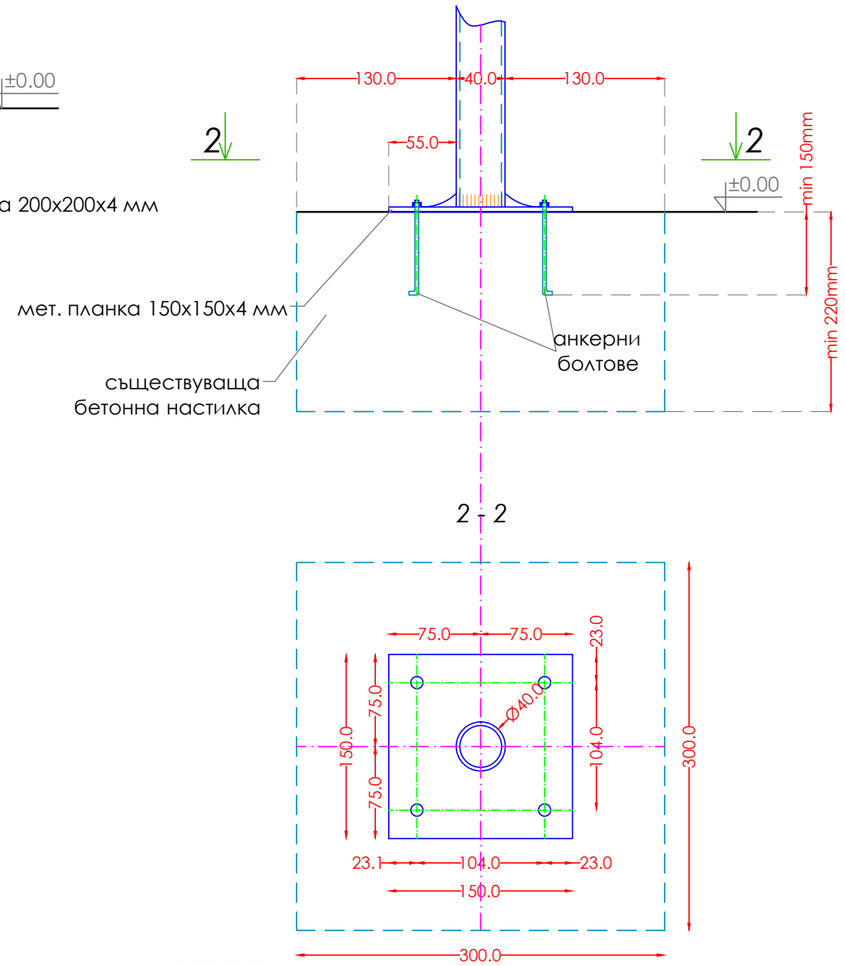

ЗАБЕЛЕЖКИ:
1. Материали:
- бетон клас B15; - бетон клас B10 - подложен; - стомана клас A I - Ф, AIII - N.
- стомана за стоманени конструкции по БДС 6896 - 68 (S 235, клас EN 10025 - 27;
- електроди E46 по БДС 5517 - 77(E 38 0 RR12);
2. Всички размери са в милиметри!

Легенда

- носеща конструкция
- контур бетон
- конструктивни оси
- 60.0 оразмеряване

Мащаб 1:50

1 см от чертежа = 50 см от обекта

0 0.5 1.0 1.5 2.0 2.5м

Диря ЕООД
София 1113, ул. "Фр. Ж. Кюри" 20
тел.: 02 816 43 07
gsm: 088 477 30 32
web-site: www.proekti.net
e-mail: gogov@gbg.bg

Обект: Ремонт и възстановяване на детска площадка в междублоково пространство кв. „Христо Смирненски“ ул. „Роглец” при бл.1 и бл. 2, район Слатина, гр. София

Част: Паркоустройство	**Чертеж:** Монтажни схеми	
Възложител: СО, район "Слатина"	**Фаза:** ТП	**М:** 1:50
Проектант: ланд. арх. И. Гогов	**Дата:** 03.2017 г.	**Лист** 3